Трансформаторы силовые масляные класса напряжения 6-10кВ.

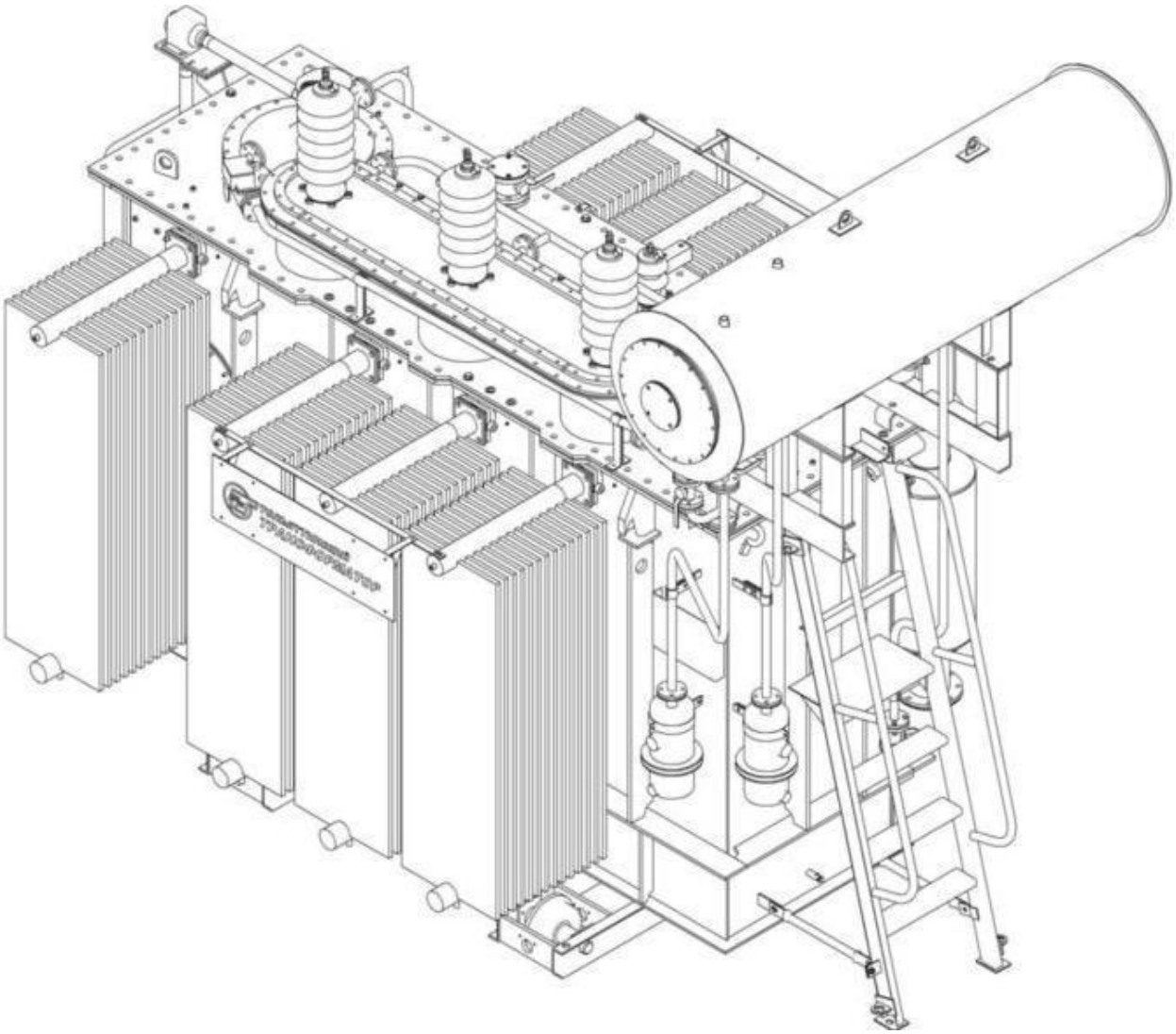

Трансформаторы стационарные силовые масляные трехфазные двухобмоточные для собственных нужд электростанций Трансформаторы с переключением ответвлений под нагрузкой (РПН) на стороне ВН в диапазоне ± 8 х 1,25 %, понижающие с системой охлаждения вида «М» предназначены для собственных нужд электростанций

Трансформаторы с переключением ответвлений без возбуждения (ПБВ) на стороне ВН в диапазоне ± 2 х 2,5 %, с системой охлаждения вида «М», понижающие предназначены для передачи и распределения электроэнергии						
Тип изделия, обозначение нормативного документа	Номинальное напряжение, кВ		Схема и группа соединения обмоток	Потери, кВт		Масса, кг полная
	ВН	НН		холостого хода	короткого замыкания	
ТМ-1000/10- У1 СТО 15352615-012-2011	6,00*; 10,00	0,40	D/Yн -11*; Y/Yн -0; Yн/D -11*	1,90	12,2	3495

ТМ-1600/10- У1 СТО 15352615-012-2011	6,00; 10,00*	0,40	D/Yн -11*; Y/Yн -0*; Yн/D -11	2,35	18,0	4750
ТМ-2500/10-У1 СТО 15352615-012-2011	6,00*; 10,00	0,40;	D/Yн -11; Y/D-11	4,20	28,0	7800
ТМ-2500/10-У1 СТО 15352615-012-2011	6,00*; 10,00	6,30	D/Yн -11; Y/D-11	3,90	23,5	7800
ТМ-4000/10-У1 СТО 15352615-012-2011	10,00; 10,50*	6,30; 10,50*	Y/D-11	5,20	33,5	11300
ТМ-6300/10-У1 СТО 15352615-012-2011	6,00	6,30	D/D - 0	7,40	46,5	15100
ТМ-6300/10-У1 СТО 15352615-012-2011	10,50	3,15*; 6,30	Yн/D – 11*; D/D - 0	7,40	46,5	15100
ТМ-10000/10-У1 СТО 15352615-012-2011	6,00*; 6,30*; 10,00*; 10,50	6,30; 10,50*	D/D-0; Yн/D-11*	12,00	60,0	7700

*Трансформаторы подлежат разработке и постановке на производство по заказам потребителей в установленном порядке.

Трансформаторы стационарные силовые масляные трехфазные двухобмоточные для собственных нужд электростанций						
Тип изделия, обозначение нормативного документа	Номинальное напряжение, кВ		Схема и группа соединения обмоток	Потери, кВт		Масса, кг полная
	ВН	НН		холостого хода	короткого замыкания	
ТМНС-6300/10-У1	10,5	6,3	D/D-0	6,4	44,4	18700