Общий вид и габаритные размеры КМТП-1-В-250-10/0,4-УХЛ1 на одной стойке СВ-110

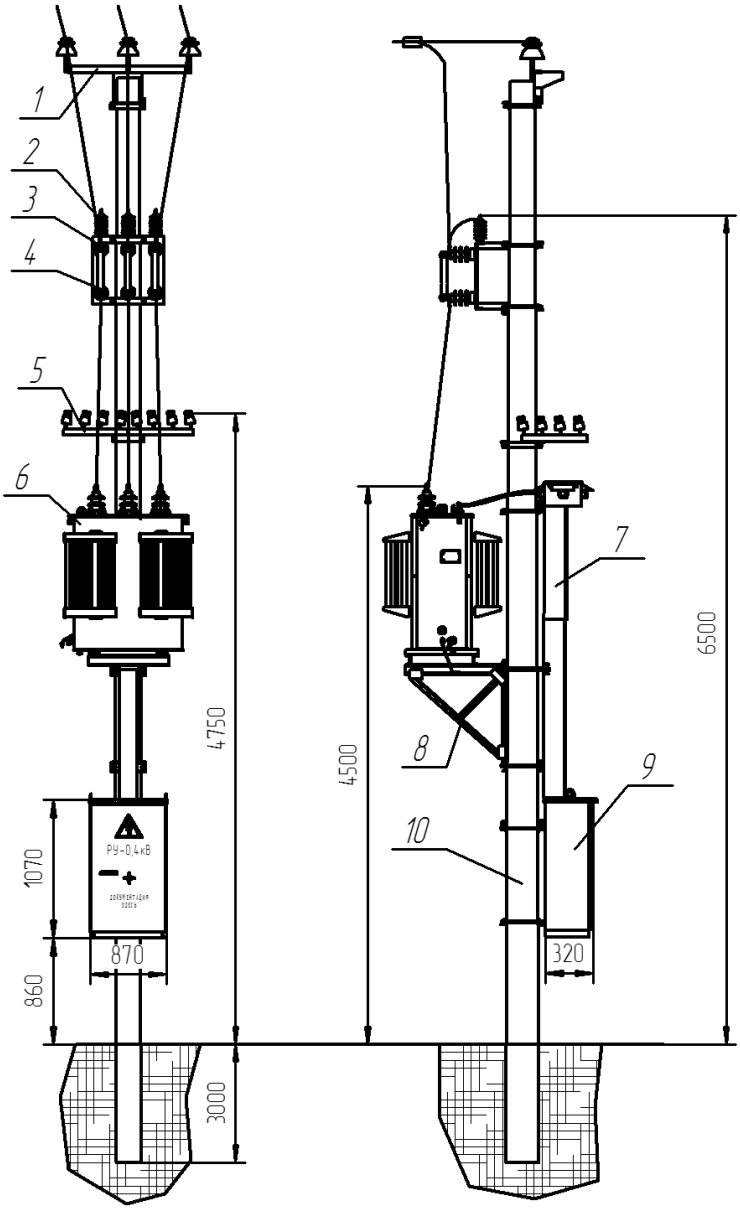

Поз. 1. Приемный портал ВН

Поз. 2. Разрядник (ОПН)

Поз. 3. Кронштейн предохранителей

Поз. 4. Предохранители ВН

Поз. 5. Кронштейн НН отходящих линий

Поз. 6. Трансформатор

Поз. 7. Кожух НН

Поз. 8. Кронштейн трансформатора

Поз. 9. Шкаф РУНН

Поз. 10. Опора СВ-105 (СВ-110)

Максимальная масса КМТП с ТМ = 1100 кг

Общий вид и габаритные размеры КМТП-1-В-250-10/0,4-УХЛ1 на одной стойке СВ-110 с РЛНД-10

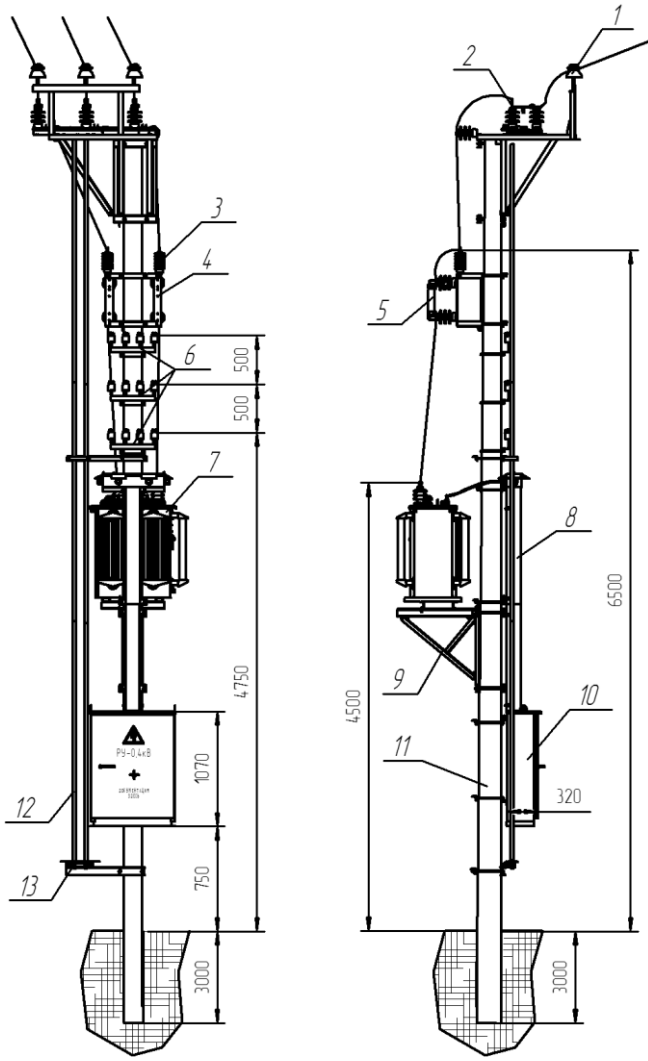

Поз. 1. Приемный портал ВН

Поз. 2. РЛНД-10

Поз. 3. Разрядник (ОПН)

Поз. 4. Кронштейн предохранителей

Поз. 5. Предохранители ВН

Поз. 6. Кронштейн НН отходящих линий

Поз. 7. Трансформатор

Поз. 8. Кожух НН

Поз. 9. Кронштейн трансформатора

Поз. 10. Шкаф РУНН

Поз. 11. Опора Св-105 (СВ-110)

Поз. 12. Труба привода главных и заземляющих поставки не входит)

Поз. 13. Привод с механической блокировкой

Максимальная масса КМТП с ТМ = 1270 кг