Трансформаторы и автотрансформаторы напряжением 10-220 кВ для электрифицированных железных дорог на переменном токе

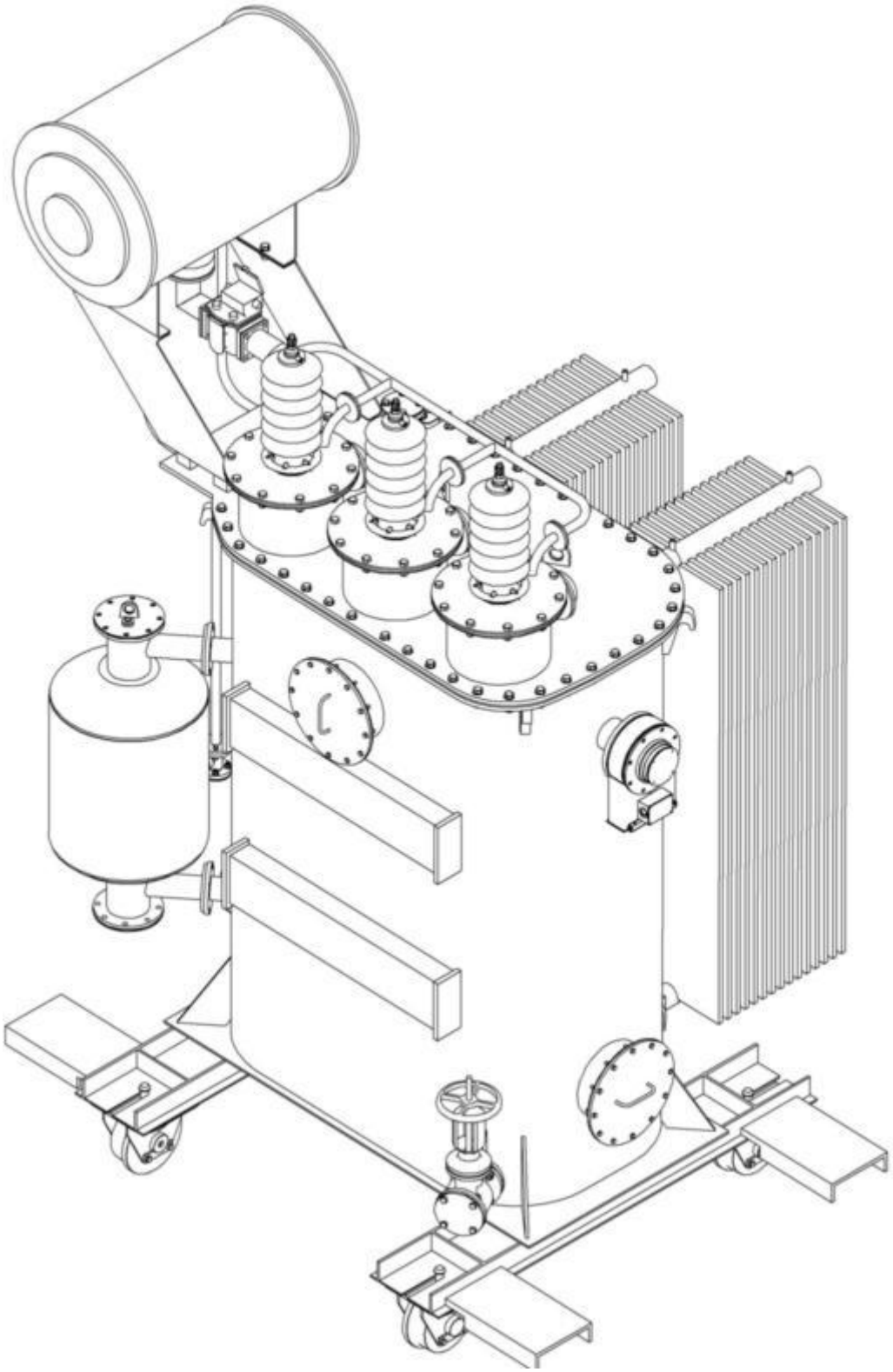

Трансформаторы преобразовательные масляные трехфазные двухобмоточные класса напряжения 10 кВ

Трансформаторы с переключением ответвлений сетевой обмотки – ПБВ, диапазон регулирования напряжения в сетевой обмотке ± 2 х 2,5 %, с системой охлаждения вида

“Д” предназначены для питания секций полупроводниковых преобразователей постоянного тока на тяговых подстанциях электрифицированных железных дорог.
Трансформаторы тяговые масляные однофазные классов напряжения 10 и 25 кВ
Трансформаторы с системой охлаждения вида “НДЦ” предназначены для преобразования напряжения контактной сети в напряжения цепей тяговых двигателей возбуждения, собственных нужд и отопления, а также для преобразования напряжения тяговых двигателей в напряжения контактной сети, возбуждения и собственных нужд магистральных электровозов, отопления и электроснабжения поезда.
Трансформаторы и автотрансформаторы силовые масляные однофазные двухобмоточные напряжением до 35 кВ
Трансформаторы с расщепленной обмоткой НН, с регулированием напряжения (ПБВ) обмотки ВН в диапазоне ± 2 х 2,5 %, с системой охлаждения вида “М», предназначены для установок, регулируемой емкостной поперечной компенсации реактивной мощности, устанавливаемых на постах секционирования электрифицированных железных дорог и в качестве вольтодобавочного трансформатора для повышения напряжения на отстающей фазе тяговой подстанции.Автотрансформаторы без регулирования напряжения, с системой охлаждения вида “М” предназначены для питания контактных сетей электрифицированных железных дорог.
Трансформаторы силовые масляные однофазные трехобмоточные классов напряжения 110 и 220 кВ
Трансформаторы с расщепленной обмоткой НН, с регулированием напряжения под нагрузкой на стороне НН в диапазоне ±8 х 2% с системой охлаждения вида “Д” предназначены для питания железных дорог, электрифицированных на переменном токе.
Трансформаторы силовые масляные трехфазные трехобмоточные класса напряжения 110 кВ
Трансформаторы с регулированием напряжения под нагрузкой (РПН) на стороне ВН в диапазоне ±16%, ±9 ступеней и с регулированием напряжения (ПБВ) на стороне СН в диапазоне ±(2х2,5%), с системой охлаждения вида “Д” предназначены для питания электрифицированных железных дорог на переменном токе.
Трансформаторы силовые масляные трехфазные трехобмоточные класса напряжения 220 кВ
Трансформаторы с регулированием напряжения под нагрузкой (РПН) на стороне ВН в диапазоне ±12%, ±12 ступеней и с регулированием напряжения (ПБВ) на стороне СН в диапазоне ± (2 х 2,5 %), с системой охлаждения вида “Д” предназначены для питания электрифицированных железных дорог на переменном токе
Трансформаторы передвижные силовые масляные трехфазные двухобмоточные классов напряжения 110 кВ, 220 кВ
Трансформаторы с регулированием напряжения на стороне ВН без возбуждения (ПБВ) в диапазоне ± 2 х 2,5 % с системой охлаждения вида “ДЦ” предназначены для работы в составе передвижных тяговых подстанций сети железных дорог.
Трансформаторы преобразовательные масляные трехфазные двухобмоточные класса напряжения 10 кВ

Тип изделия, обозначение нормативного документа	Номинальное напряжение (при холостом ходе), кВ		Схема и группа соединения обмоток	Потери, кВт		Масса, кг полная
	сетевой обмотки	вентильной обмотки		холостого хода	короткого замыкания	
ТРДП-12500/10 ЖУ1 ТУ 16 ИБМД.672434.050-2001	10,0	1,305	Y/DY-11-0	16,0	71,5	22500

Трансформаторы тяговые масляные однофазные классов напряжения 10 и 25 кВ

Тип изделия, обозначение нормативного документа	Номинальное напряжение сетевой обмотки, кВ	Схема и группа соединения обмоток	Потери, кВт		Масса, кг полная
			холостого хода	короткого замыкания	
ОНДЦЭ-8000/10-У1,У2 ТУ 16 ИБМД.672424.005-2002	10	1/1/1/1/1/1-0-0-0-0-0	4,5	103,5	9734
ОНДЦЭ-4350/25-У1,У2 ТУ 16 ВЕИЮ.672324.001-2005	25	1/1/1/1/1-0-0-0-0	3,7	56,8	7800
ОНДЦЭ-5700/25-У2 ТУ 16 ВГЕИ.672424.001-2007	25	1/1/1/1/1/1-0-0-0-0-0	5,5	51,5 (при мощности обмотки отопления 300 кВ·А)	9300

Трансформаторы и автотрансформаторы силовые масляные однофазные двухобмоточные напряжением до 35 кВ

Трансформаторы с расщепленной обмоткой НН, с регулированием напряжения (ПБВ) обмотки ВН в диапазоне ± 2 х 2,5 %, с системой охлаждения вида “М»						
Тип изделия, обозначение нормативного документа	Номинальное напряжение, кВ		Схема и группа соединения обмоток	Потери, кВт		Масса, кг полная
	ВН	НН		холостого хода	короткого замыкания	
ОРМЖ-10000/27-У1,ХЛ1 ТУ 16 ИБМД.672413.005-2002	27,5	1,25; 2,5-2,5; 3,75; 5,00	1/1-1-0-0	10,0	50,0	23100

Автотрансформаторы без регулирования напряжения, с системой охлаждения вида “М” предназначены для питания контактных сетей электрифицированных железных дорог						
Тип изделия, обозначение нормативного документа	Номинальное напряжение, кВ		Схема и группа соединения обмоток	Потери, кВт		Масса, кг полная
	ВН	НН		холостого хода	короткого замыкания	
АОМЖ-10000/27х2-У1, УХЛ1 ГОСТ Р 51559-2000	27,5х2	27,5	1 авто	6,5	26,0	14265
АОМЖ-16000/27х2-У1, УХЛ1 ГОСТ Р 51559-2000	27,5х2	27,5	1 авто	9,0	33,5	19000

Трансформаторы силовые масляные однофазные трехобмоточные классов напряжения 110 и 220

Тип изделия, обозначение нормативного документа	Номинальное напряжение, кВ			Схема и группа соединения обмоток	Потери, кВт		Масса, кг полная
	ВН	СН	НН		холостого хода	короткого замыкания	

ОРДТНЖ-25000/110-У1 ГОСТ Р 51559-2000	115	38,5	27,5-27,5	1/1/1-1-0-0	26,0	135	64200
ОРДТНЖ-25000/110-У1 ГОСТ Р 51559-2000	115	11,0	27,5-27,5	1/1/1-1-0-0	26,0	135	64200
ОРДТНЖ-25000/220-У1 ГОСТ Р 51559-2000	230	11,0	27,5-27,5	1/1/1-1-0-0	29,0	130	83500
ОРДТНЖ-25000/220-У1 ГОСТ Р 51559-2000	230	38,5	27,5-27,5	1/1/1-1-0-0	29,0	130	83500

Трансформаторы силовые масляные трехфазные трехобмоточные класса напряжения 110

Тип изделия, обозначение нормативного документа	Номинальное напряжение, кВ			Схема и группа соединения обмоток	Потери, кВт		Масса, кг полная
	ВН	СН	НН		холостого хода	короткого замыкания	
ТДТНЖ-16000/110-У1,УХЛ1 ГОСТ Р 51559-2000	115	27,5	6,6; 11,0	Yн/D/D-11-11	19,0	100	45500
ТДТНЖ-25000/110-У1,УХЛ1 ГОСТ Р 51559-2000	115	27,5	11,0; 6,6	Yн/Yн/D-0-11	28,5	140	61400
ТДТНЖ-40000/110-У1,УХЛ1 ГОСТ Р 51559-2000	115	38,5	27,5	Yн/Yн/D-0-11	39,0	200	81000
ТДТНЖУ-40000/110-У1,УХЛ1 ГОСТ Р 51559-2000	115	38,5	27,5	Yн/Yн/D-0-11	36,0	220	81000

Трансформаторы силовые масляные трехфазные трехобмоточные класса напряжения 220

Тип изделия, обозначение нормативного документа	Номинальное напряжение, кВ			Схема и группа соединения обмоток	Потери, кВт		Масса, кг полная
	ВН	СН	НН		холостого хода	короткого замыкания	
ТДТНЖ-25000/220-У1,УХЛ1 ГОСТ Р 51559-2000	230	27,5	6,6; 11,0	Yн/D/D-11-11	40,0	130	***
ТДТНЖ-25000/220-У1,УХЛ1 ГОСТ Р 51559-2000	230	38,5	27,5	Yн/D/D-11-11	40,0	130	***
ТДТНЖ -40000/220-У1,УХЛ1 ГОСТ Р 51559-2000	230	27,5	6,6; 11,0	Yн/D/D-11-11	54,0	54,0	***
ТДТНЖ -40000/220-У1,УХЛ1 ГОСТ Р 51559-2000	230	38,5	27,5	Yн/D/D-11-11	54,0	54,0	***

Трансформаторы передвижные силовые масляные трехфазные двухобмоточные классов напряжения 110 кВ, 220

Тип изделия, обозначение нормативного документа	Номинальное напряжение, кВ		Схема и группа соединения обмоток	Потери, кВт		Масса, кг полная
	ВН	НН		холостого хода	короткого замыкания	
ТДЦП-32000/110-У1 ТУ 16 ИБМД.672534.005-2003	110	27,5; 11,0	YH/D-11	27,0	141	59000
ТДЦП-25000/220-У1 ТУ 16 ИБМД.672534.002-2002	220; 154	27,5	YH/D-11	30,0	120	72000

***В соответствии с конструкторской документацией по результатам приемочных испытаний