Трансформаторы силовые масляные класса напряжения 500 кВ

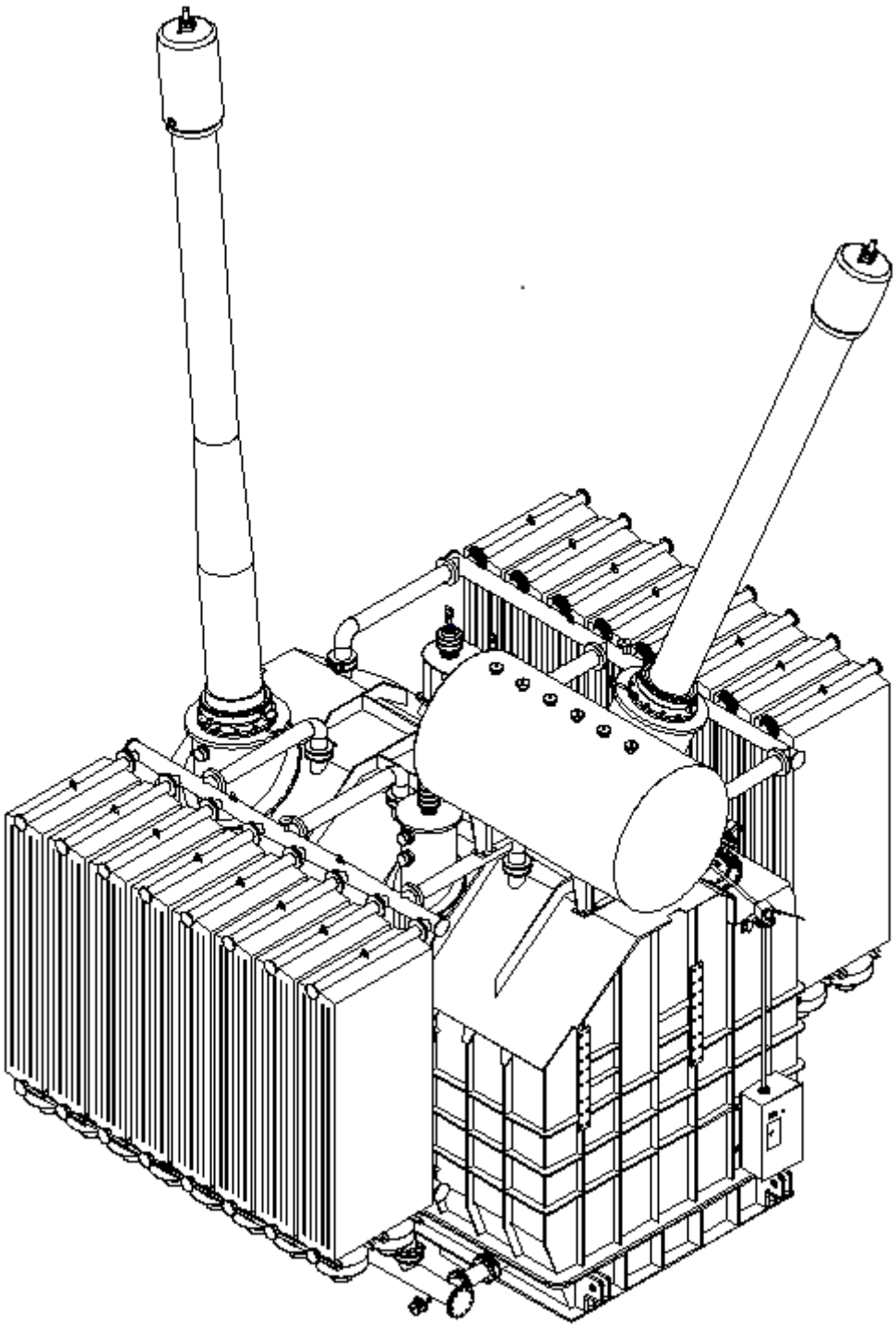

Трансформаторы стационарные силовые масляные трехфазные двухобмоточные общего назначения

Трансформаторы без регулирования напряжения с системой охлаждения вида «ДЦ» предназначены для работы в блоке с элек-трогенераторами				
Тип изделия, обозначение	Номинальное напряжение, кВ	Схема и группа соединения	Потери, кВт	Масса, кгполная

нормативного документа	ВН	НН	обмоток	холостого хода	короткого замыкания	
ТДЦ-400000/500-У1, УХЛ1 СТО 15352615-024-2012	525	13,80; 15,75; 20,00	Yн/D-11	315	785	***
ТДЦ -630000/500-У1, УХЛ1 СТО 15352615-024-2012	525	15,75; 20,0; 24,0; 36,75	Yн/D-11	420	1210	***

*** В соответствии с конструкторской документацией по результатам приемочных испытаний