Трансформаторы силовые масляные класса напряжения 220 кВ

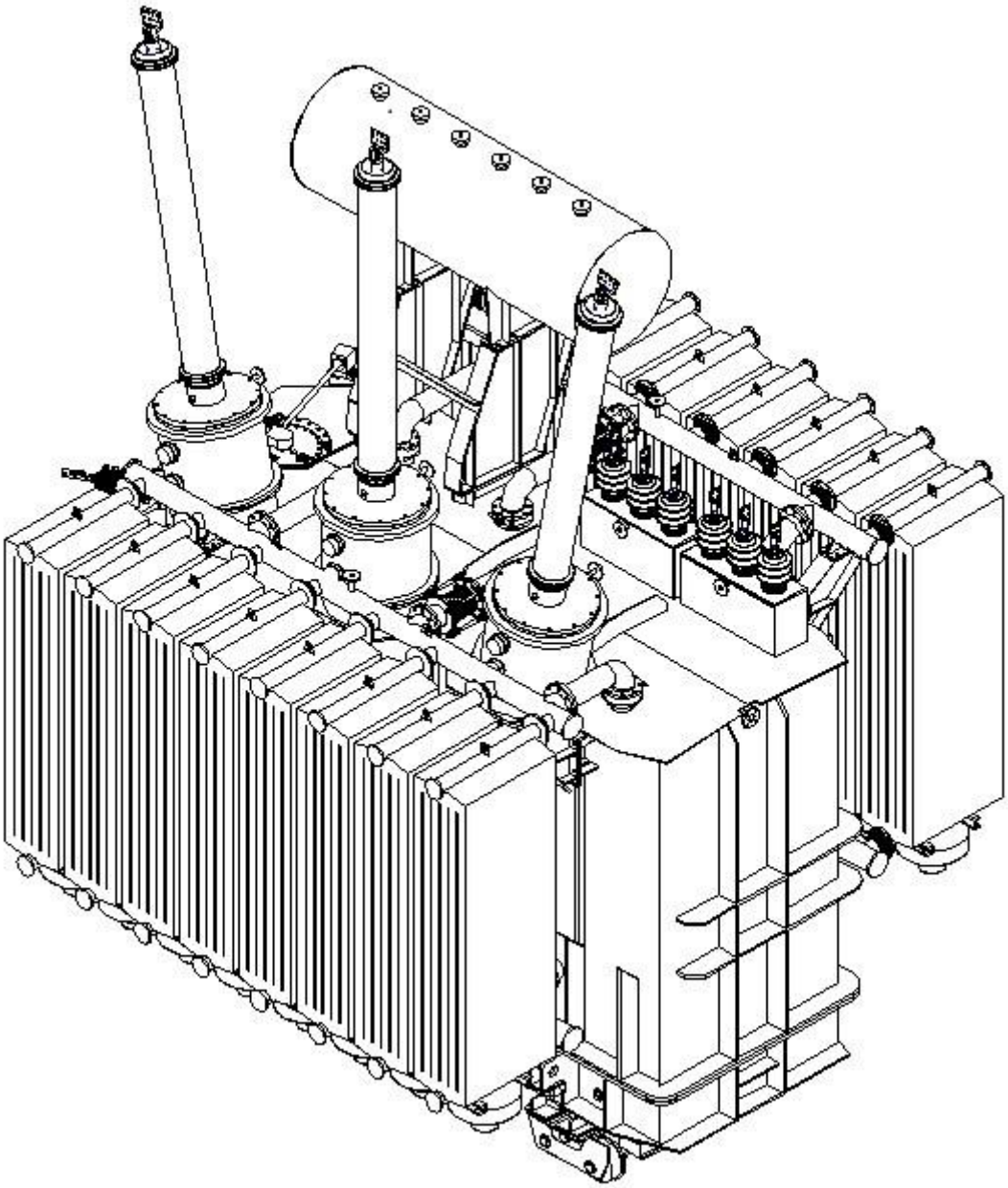

Трансформаторы стационарные силовые масляные трехфазные двухобмоточные общего назначения Трансформаторы с регулированием напряжения без возбуждения (ПБВ) на стороне ВН в диапазоне ± 2 х 2,5 % с системой охлаждения вида «Д», «ДЦ» предназначены для работы в блоках электростанций Трансформаторы без регулирования напряжения с системой охлаждения вида «ДЦ» предназначены для работы в блоках электростанций Трансформаторы с регулированием напряжения под нагрузкой (РПН) на стороне ВНв диапазоне ± 12 х 1 % с системой охлаждения вида «Д», «ДЦ» Трансформаторы стационарные силовые масляные трехфазные трехобмоточные общего назначения Трансформаторы с регулированием напряжения под нагрузкой (РПН) на стороне ВН в диапазоне ± 12 х 1 %, с регулированием напряжения (ПБВ) на стороны СН в диапазоне ± 2 х 2,5 %, с системой охлаждения вида «Д» предназначены для работы в электрических сетях наружных установок.

Трансформаторы стационарные силовые масляные трехфазные двухобмоточные общего назначения

Трансформаторы с регулированием напряжения без возбуждения (ПБВ) на стороне ВН в диапазоне ± 2 х 2,5 % с системой охлаждения вида «Д», «ДЦ» предназначены для работы в блоках электростанций						
Тип изделия, обозначение нормативного документа	Номинальное напряжение, кВ		Схема и группа соединения обмоток	Потери, кВт		Масса, кг полная
	ВН	НН		холостого хода	короткого замыкания	
ТД-25000/220-У1, УХЛ1 СТО 15352615-024-2012	230	6,30; 11,00	YH/D-11	25,0	130,0	***
ТД-40000/220-У1,УХЛ1 СТО 15352615-024-2012	230	6,30; 11,00	YH/D-11	40,0	170,0	***
ТДЦ-80000/220- У1, ХЛ1 СТО 15352615-024-2012	242	6,30; 10,50; 13,80	YH/D-11	60,0	280,0	***
ТДЦ-125000/220-У1, УХЛ1 СТО 15352615-024-2012	242	10,50; 13,80	YH/D-11	90,0	380,0	157400
ТДЦ-80000/220- У1, ХЛ1 СТО 15352615-024-2012	242	13,80; 15,75; 18,00	YH/D-11	90,0	580,0	***
ТДЦ-225000/220-У1, УХЛ1 СТО 15352615-024-2012	225	15,75	YH/D-11	110,0	530,0	215000

Трансформаторы без регулирования напряжения с системой охлаждения вида «ДЦ» предназначены для работы в блоках электростанций						
Тип изделия, обозначение нормативного документа	Номинальное напряжение, кВ		Схема и группа соединения обмоток	Потери, кВт		Масса, кг полная
	ВН	НН		холостого хода	короткого замыкания	
ТДЦ-125000/220-У1, УХЛ1 СТО 15352615-024-2012	242	10,50; 11,00; 11,50; 13,80	Yн/D- 11	90	380	157400
ТДЦ-250000/220-У1, УХЛ1 СТО 15352615-024-2012	242	13,80; 15,75	Yн/D- 11	150	600	242000
ТДЦ-400000/220-У1, УХЛ1 СТО 15352615-024-2012	242	15,75; 20,00	Yн/D- 11	200	850	***

Трансформаторы с регулированием напряжения под нагрузкой (РПН) на стороне ВН в диапазоне ± 12 х 1 % с системой охлаждения вида «Д», «ДЦ»						
Тип изделия, обозначение нормативного	Номинальное напряжение, кВ		Схема и группа соединения обмоток	Потери, кВт		Масса, кг полная
	ВН	НН		холостого	короткого	

документа				хода	замыкания	
1ТДН-25000/220-У1, УХЛ1 СТО 15352615-024-2012	230	6,6; 11,0; 38,5	YH/D-11	22	120	82500
ТРДН-25000/220-У1, УХЛ1 СТО 15352615-024-2012	230	6,6-6,6; 11,0-11,0	YH/D-D-11-11	22	120	82500
ТРДН- 40000/220-У1, УХЛ1 СТО 15352615-024-2012	230	6,3-6,3; 6,6-6,6; 11,0-11,0; 11,0-6,6	YH/D-D-11-11	50	170	99000
ТРДНС- 40000/220-У1, УХЛ1 СТО 15352615-024-2012	230	6,3-6,3; 6,6-6,6; 11,0-11,0; 11,0-6,6	YH/D-D-11-11	50	170	99000
ТДН- 63000/220- У1, УХЛ1 СТО 15352615-024-2012	242	10,5	YH/D-11	45	265	120000
ТРДНС- 63000/220-У1, УХЛ1 СТО 15352615-024-2012	230	6,3-6,3; 6,6-6,6; 11,0-11,0; 11,0-6,6	YH/D-D-11-11	45	265	120000
ТРДН-63000/220-У1, УХЛ1 СТО 15352615-024-2012	230	6,3-6,3; 6,6-6,6; 11,0-11,0; 11,0-6,6	YH/D-D-11-11	45	265	120000
ТРДЦН- 63000/220-У1, УХЛ1 СТО 15352615-024-2012	230	6,3-6,3; 6,6-6,6; 11,0-11,0; 11,0-6,6	YH/D-D-11-11	45	265	***
ТРДЦН-100000/220-У1, УХЛ1* СТО 15352615-024-2012	230	11,0-11,0	YH/D-D-11-11	102	340	***
ТРДЦН-160000/220-У1, УХЛ1 СТО 15352615-024-2012	230	11,0-11,0	YH/D-D-11-11	155	500	***
ТРДЦН-200000/220-У1, УХЛ1 СТО 15352615-024-2012	230	11,0-11,0	YH/D-D-11-11	100	630	***

Трансформаторы стационарные силовые масляные трехфазные трехобмоточные общего назначения

Трансформаторы с регулированием напряжения под нагрузкой (РПН) на стороне ВН в диапазоне ± 12 х 1 %, с регулированием напряжения (ПБВ) на стороны СН в диапазоне ± 2 х 2,5 %, с системой охлаждения вида «Д» предназначены для работы в электрических сетях наружных установок							
Тип изделия, обозначение нормативного документа	Номинальное напряжение, кВ			Схема и группа соединения обмоток	Потери, кВт		Масса, кг полная
	ВН	СН	НН		холостого хода	короткого замыкания	
ТДТН-25000/220-У1, УХЛ1 СТО	230	27,5; 38,5	6,6; 10,5;	Yн/Yн/D-0-11	30	130	94000

15352615-024-2012			11,0; 27,5				
ТДТН-40000/220-У1* СТО 15352615-024-2012	230	38,5	6,6; 11,0	YH / YH /D-0-11	54	220	***
ТДТН-63000/220-У1; УХЛ1 СТО 15352615-024-2012	230	38,5	6,6; 11,0	Yн/Yн/D-0-11	60	270	155000

* Трансформаторы подлежат разработке и постановке на производство по заказам потребителей в установленном порядке.

*** В соответствии с конструкторской документацией по результатам приемочных испытаний